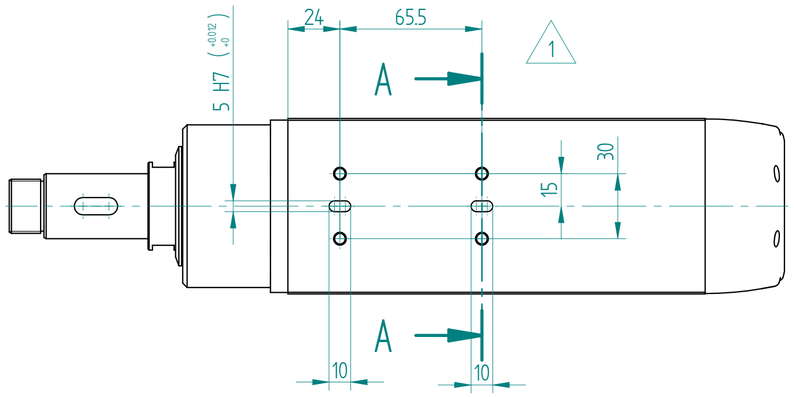

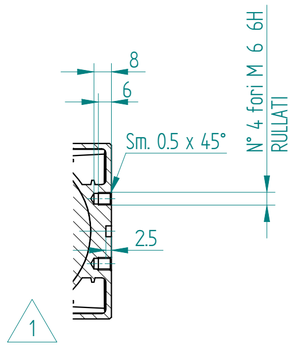

SEZIONE A-A

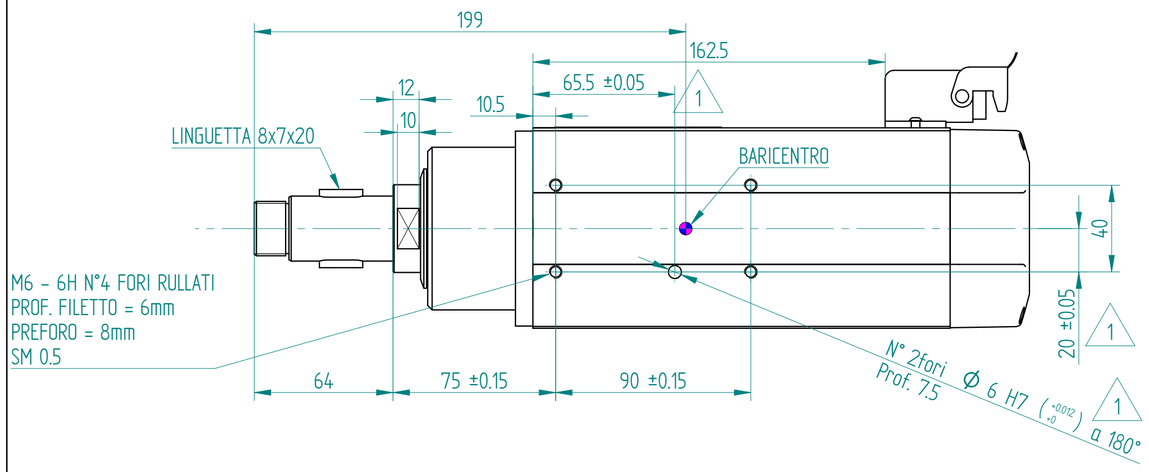

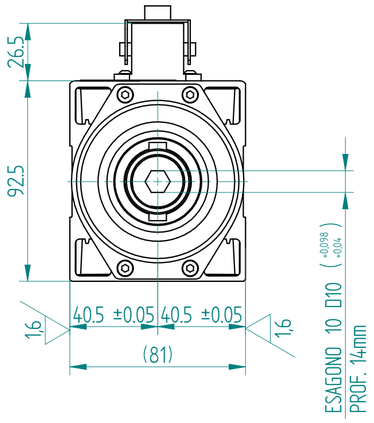

DATI MOTORE E CURVE CARATTERISTICHE / *PERFORMANCES AND MOTOR RATINGS*

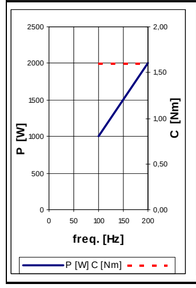

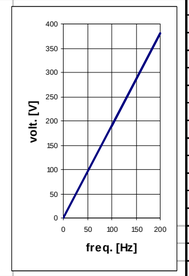

Tensione / *Voltage*	V ±10%	380	0	0
Potenza resa / *Output Power*	kW	2 (2,4)	0	0
Corrente nom. / *Current*	A	4,8 (5,7)	0	0
Frequenza / *Frequency*	Hz	200	0	0
rpm	rpm	12000	0	0
Coppia nom. / *Torque*	Nm	1,59 (1,9)	0,00	0,00
Cuscinetto Ant. / *Front Bearing*		radiale		
Cuscinetto Post. / *Post. Bearing*		radiale		
Rendimento / *Efficiency*	η	0,9		
Fattore di potenza / *Power factor*	cos φ	0,7		
Numero di poli / *Poles*		2		
Tipo di servizio / *Service type*		S1 (S6 40%)		
Classe di isolam. / *Insulation class*		F		
Raffreddamento / *Cooling*		Aria forzata		
Peso / *Weight*	Kg	8		
Grado IP / *Type of Protection*	IP	50		

NOTA:
NON FAR GIRARE L'ELETTROMANDRINO
SENZA L'UTENSILE INSERITO

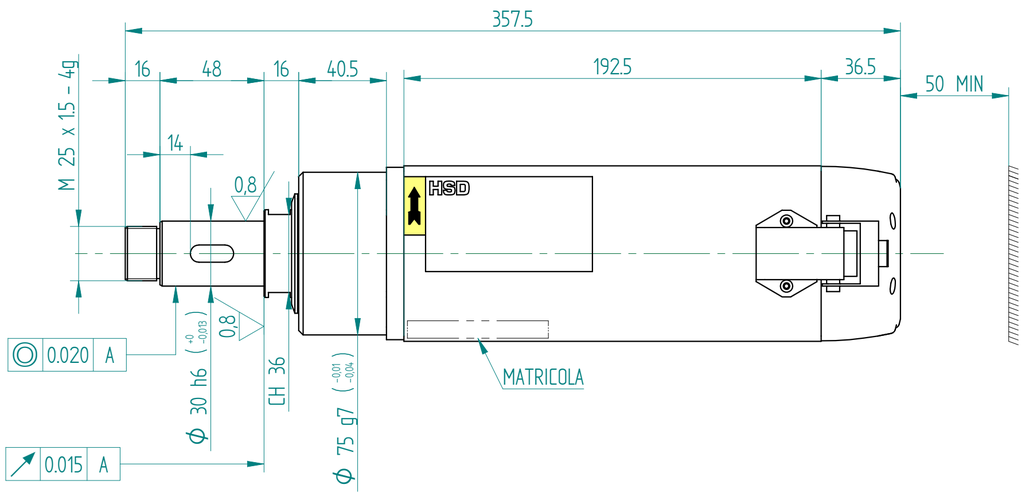

CONNESSIONI ELETTRICHE / *ELECTRIC CONNECTIONS*

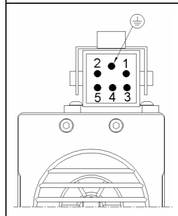

Nr. Pin	**Descrizione** / *Description*
1	U Fase / *Motor phase*
2	V Fase / *Motor phase*
3	W Fase / *Motor phase*
4	** Bimetallo / *Bi-metallic*
5	** Bimetallo / *Bi-metallic*
⏚	Terra elettromandrino / *Earth connection*

** Vedi "Manuale istruzioni ed avvertenze per l'uso" per le caratteristiche tecniche

** See "User's guide" for technical informations

REV.	DESCRIZIONE REVISIONE / *REVISION DESCRIPTION*	DATA / *DATE*	FIRMA *SIGN*
1	Aggiunti n°2 fori Φ6 H7 ed aggiunta vista	30/11/2011	L.L.

	DISEGNATO / *DRAW BY*	CONTROLLATO / *CHECKED BY*	APPROVATO / *APROVED*
DATA *DATE*	21/9/2010		
FIRMA *SIGN*	Bugari M.		

SCALA : *SCALE :* 1 : 2
PESO : *WEIGHT :* 7.282 kg
GREZZO DI : *RAW :*
SOSTITUISCE : *REPLACE :*
MATERIALE : *MATERIAL :*
TRATTAMENTO TERMICO : *HEAT TREATMENT :*
RIVESTIMENTO SUPERFICIALE : *SURFACE TREATMENT:*
CICLO DI VERNICIATURA : *PAINTING CYCLE :*
DENOMINAZIONE : *DESCRIPTION :* AT1073-120-2KW-S1-LING-380V-DX-12/12000-C

QUOTE SENZA INDICAZIONE DI TOLLERANZA *POSITIONS WITHOUT TOLERANCE INFORMATION*
- LAVORAZIONI MECCANICHE : - *MECHANICAL WORKINGS :* UNI EN 22768-fH
- SALDOCARPENTERIE : - *WELDMENT:*
- GETTI : - *MELT CASTING :*

HSD DIVISION

A2

REVISIONE *REVISION* 1

CODICE ARTICOLO *DRAW N°* 6164H0018

RIPRODUZIONE E/O DIFFUSIONE VIETATA
REPRODUCTION AND OR DISCLOSURE OF THE DRAWING IS FORBIDDEN