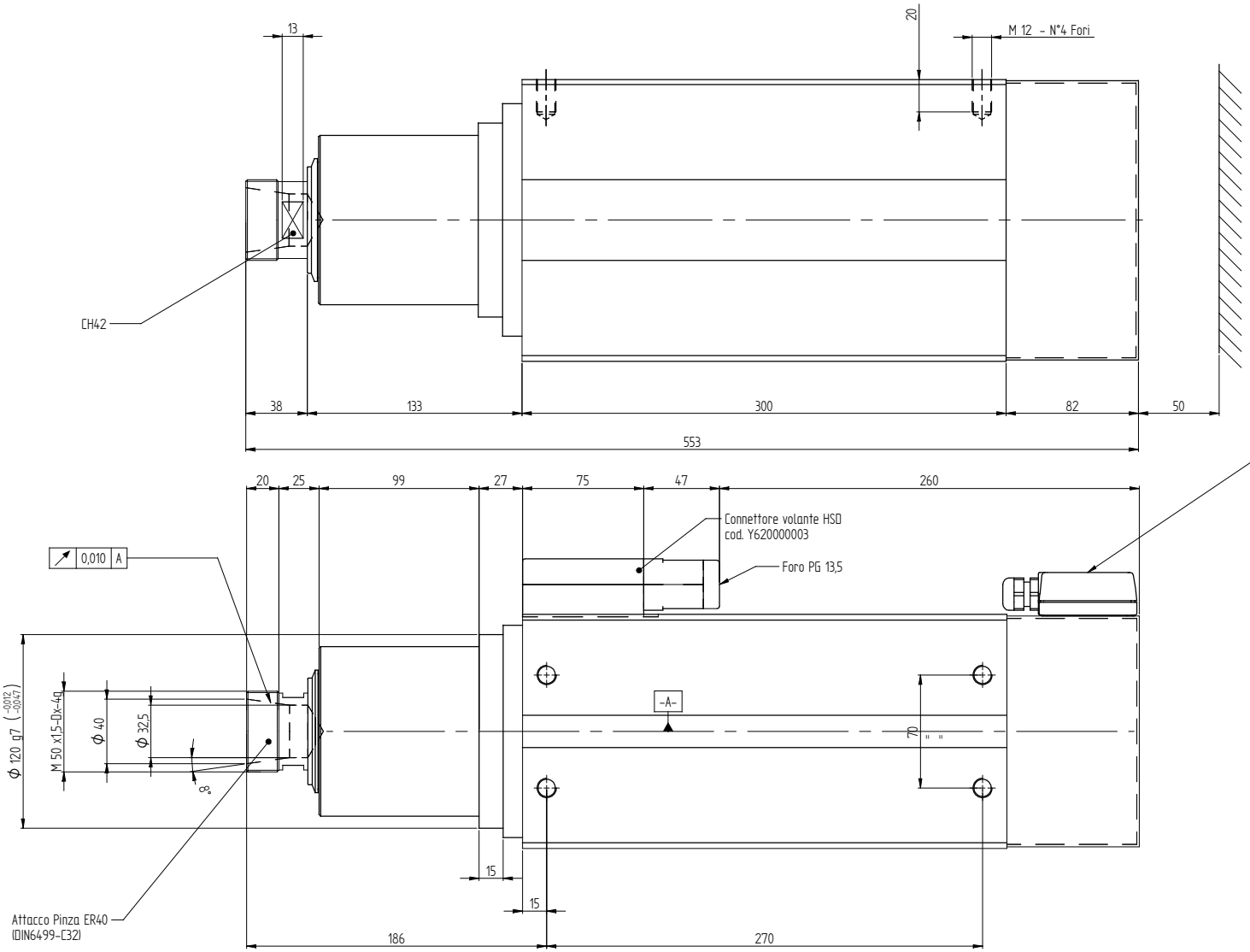

CONNESSIONI ELETTRICHE ELETTROVENTOLA / *ELECTRIC FAN CONNECTIONS*

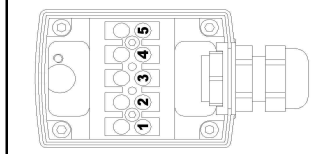

Nr. Pin	Descrizione / *Description*
1	+ ROSSO / RED
2	- BLU / BLUE
Volt ± 10%	24V DC
Amp	960 mA
W	23,1 W

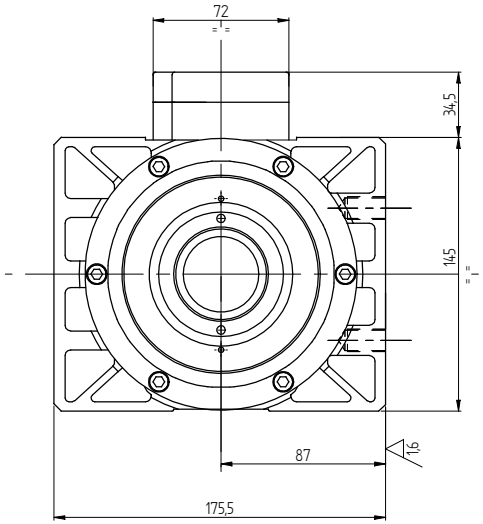

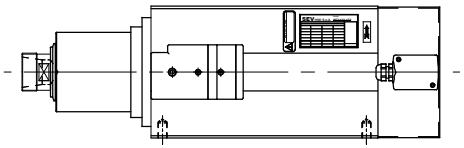

SCALA 1:5

CARATTERISTICHE MOTORE			
kW	13,5	13,5	12
Volt ±10%	380	380	380
Amp	31	31	31
Hz	400	500	600
rpm	12000	15000	18000
Nr.Poli	4		
Servizio	S6 60%		

REV.	DESCRIZIONE REVISIONE	DATA	FIRMA
6	Aggiornamento disinta	17/01/08	L.B.
5	Aggiunta ghiera	22/11/05	P.G.
4	Modif.distinta per aggiornamento gruppo carcassa	25/05/04	P.G.

SEV A2

	DISEGNATO	CONTROLLATO	APPROVATO	SCALA 1:2
DATA	18/09/02	18/09/02	08/02/03	PESO ~39 Kg
FIRMA	Clemente	Franzoso	UTE001/03V	GREZZO DI

MATERIALE: SOSTITUISCE:

TRATTAMENTO TERMICO:

RIVESTIMENTO SUPERFICIALE:

DENOMINAZIONE: MT1120-170-EL-ER40-380V-DX-12/18000-13,5KW

QUOTE SENZA INDICAZIONE DI TOLLERANZA
- LAVORAZIONI MECCANICHE: UNI-ISO 22768-1f / 22768-2H
- SALDOCARPENTERIE
- GETTI

REVISIONE: 1 2 3 4 5 — 6

CODIC. ARTICOLO: Y616112010

RIPRODUZIONE E/O DIFFUSIONE VIETATA