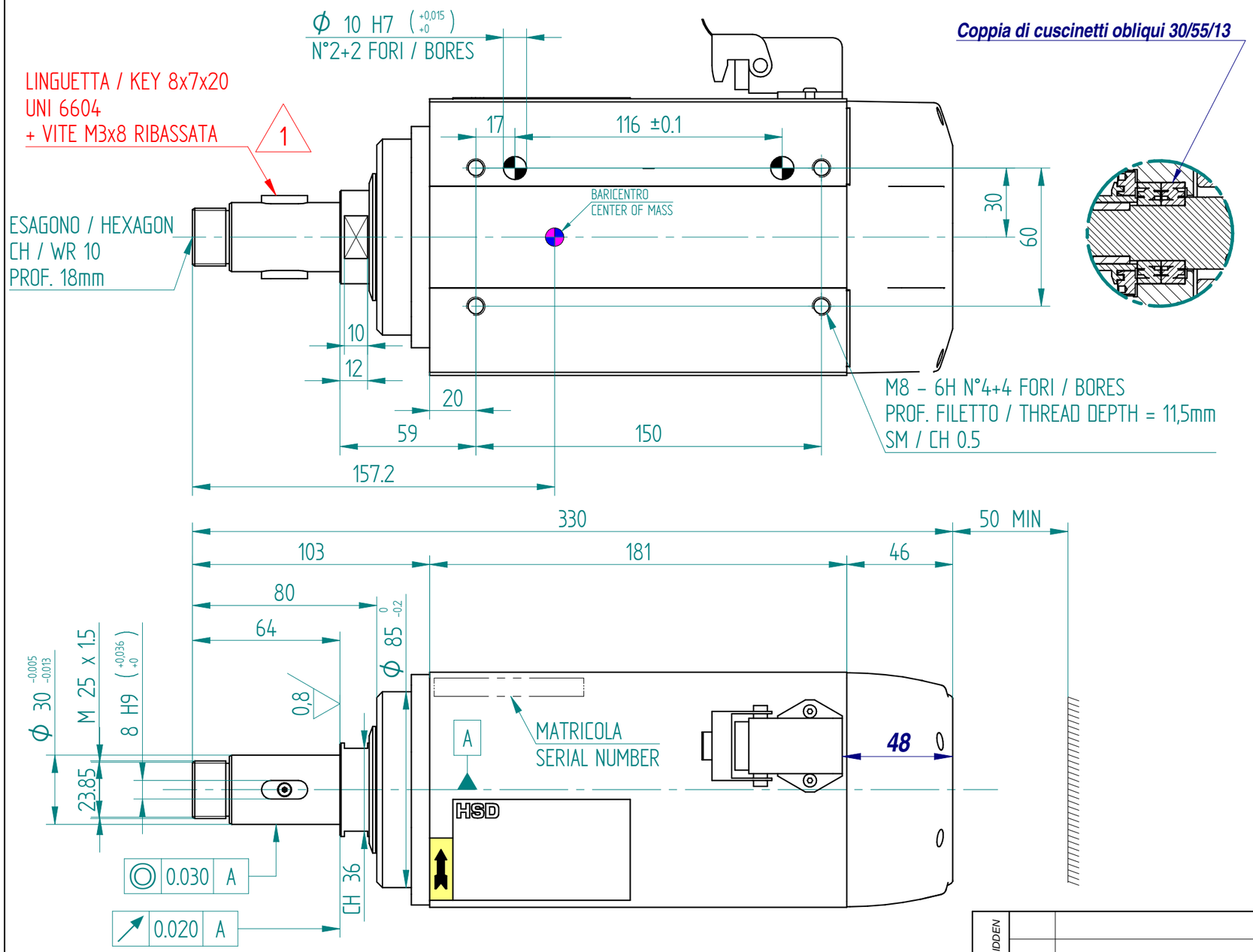

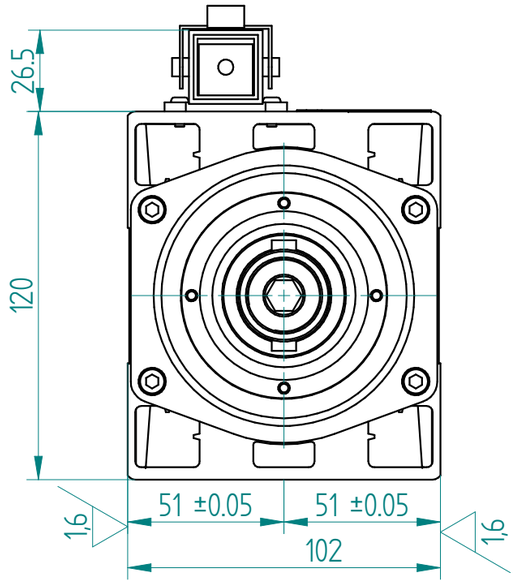

ATTENZIONE!!!
NON FAR GIRARE L'ELETTROMANDRINO
SENZA L'UTENSILE INSERITO
WARNING!!!
DO NOT RUN THE ELECTROSPINDLE WITHOUT TOOL

CONNESSIONI ELETTRICHE / *ELECTRIC CONNECTIONS*

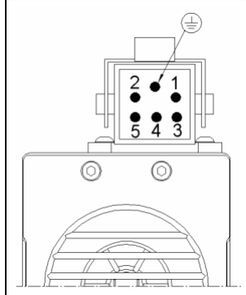

Nr. Pin	**Descrizione** / *Description*
1	U Fase / *Motor phase*
2	V Fase / *Motor phase*
3	W Fase / *Motor phase*
4	** Bimetallo / *Bi-metallic*
5	** Bimetallo / *Bi-metallic*
	Terra elettromandrino / *Earth connection*

** Vedi "Manuale istruzioni ed avvertenze per l'uso" per le caratteristiche tecniche

** See "User's guide" for technical informations

DATI MOTORE E CURVE CARATTERISTICHE / *PERFORMANCES AND MOTOR RATINGS*

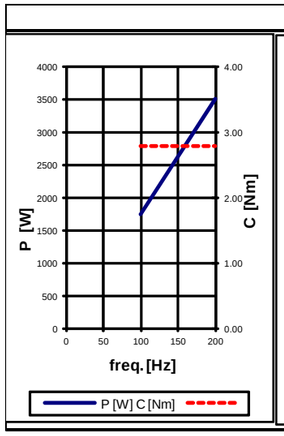

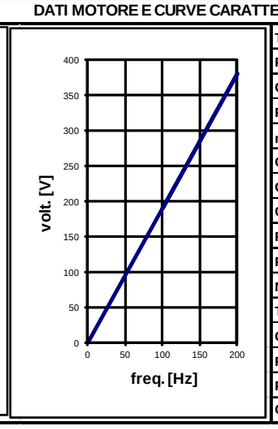

Tensione / *Voltage*	**V ±10%**	380	0	0
Potenza resa / *Output Power*	**kW**	3,5 (4,2)	0	0
Corrente nom. / *Current*	**A**	7,4 (8,9)	0	0
Frequenza / *Frequency*	**Hz**	200	0	0
rpm	**rpm**	12000	0	0
Coppia nom. / *Torque*	**Nm**	2,8 (3,4)	0.00	0.00
Cuscinetto Ant. / *Front Bearing*		obliquo / angular contact		
Cuscinetto Post. / *Post. Bearing*		radiale / radial		
Rendimento / *Efficiency*	η	0.9		
Fattore di potenza / *Power factor*	**cos** φ	0.8		
Numero di poli / *Poles*		2		
Tipo di servizio / *Service type*		S1 (S6 40%)		
Classe di isolam. / *Insulation class*		F		
Raffreddamento / *Cooling*		Aria forzata / Forced air		
Peso / *Weight*	**Kg**	10		
Grado IP / *Type of Protection*	**IP**	50		

RIPRODUZIONE E/O DIFFUSIONE VIETATA
REPRODUCTION AND OR DISCLOSURE OF THE DRAWING IS FORBIDDEN

REV.	DESCRIZIONE REVISIONE / *REVISION DESCRIPTION*	N°REV	DATA / *DATE*	FIRMA / *SIGN*
		–		
		–		
1	Il codice FNAA150803 passa in revisione 2	CR16-261	9/2/2016	A.T.

	DISEGNATO / *DRAWN BY*	CONTROLLATO / *CHECKED BY*	APPROVATO / *APROVED*
DATA *DATE*	22/10/2015		
FIRMA *SIGN*	Mini A.		

PESO / *WEIGHT* : 10,10 kg

GREZZO DI / *RAW* :

MATERIALE / MATERIAL :

TRATTAMENTO TERMICO / HEAT TREATMENT :

RIVESTIMENTO SUPERFICIALE / SURFACE TREATMENT :

DENOMINAZIONE / DESCRIPTION : AT1090-100-LING-380V-DX-12/12000-3,5KW S1-C (COPPIA ANT.SNFA EX30)

HSD DIVISION

A3

SCALA / *SCALE* : 1 : 2 — FOGLIO / *SHEET* : 1 / 1

QUOTE SENZA INDICAZIONE DI TOLLERANZA
POSITIONS WITHOUT TOLERANCE INFORMATION
- LAVORAZIONI MECCANICHE / *MECHANICAL WORKINGS* : UNI EN 22768-fH
- SALDOCARPENTERIE / *WELDMENT* :
- GETTI / *MELT CASTING* :

CICLO DI VERNICIATURA / *PAINTING CYCLE* :

CODICE ARTICOLO / *DRAWING N°* 6164H0034

REVISIONE / *REVISION* 1