CONNETTORE POTENZA POWER CONNECTOR	
PIN	**DESCRIZIONE**
1	Non utilizzato / Not used
2	TERRA in comune con PIN7 GROUND in common with PIN7
3	Non utilizzato / Not used
4	U Fase Motore / Motor Phase
5	Non utilizzato / Not used
6	V Fase Motore / Motor Phase
7	Schermatura cavo potenza comune con PIN2 Shield power cable in common with PIN2
8	W Fase Motore / Motor Phase
9	Non utilizzato / Not used

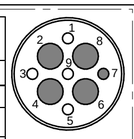

CONNETTORE SEGNALI SIGNALS CONNECTOR	
PIN	**DESCRIZIONE**
1	OUTPUT S2 (pinza aperta / tool unlocked)
2	OUTPUT S1+S4+S5 (utensile agganciato / tool locked)
3	OUTPUT S3 (albero fermo / stopped shaft)
4	+24V DC sensori / sensors (1A max)
6	0V DC sensori / sensors
16	Schermo / Shield
19	ELECTRONICS WORKING
20	OUTPUT senza utensile / no tool
21	Sonda termica motore / Motor thermal alarm (0/24V

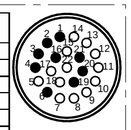

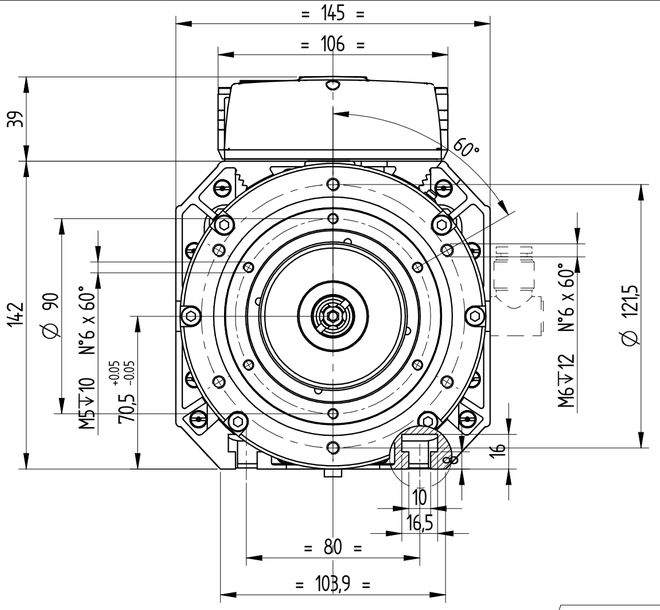

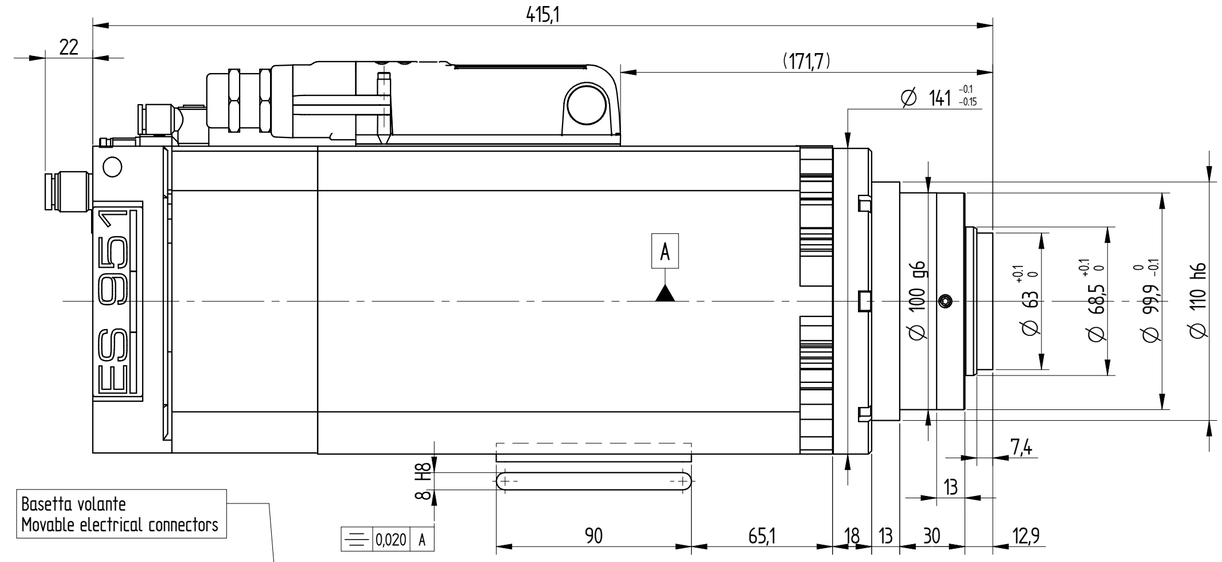

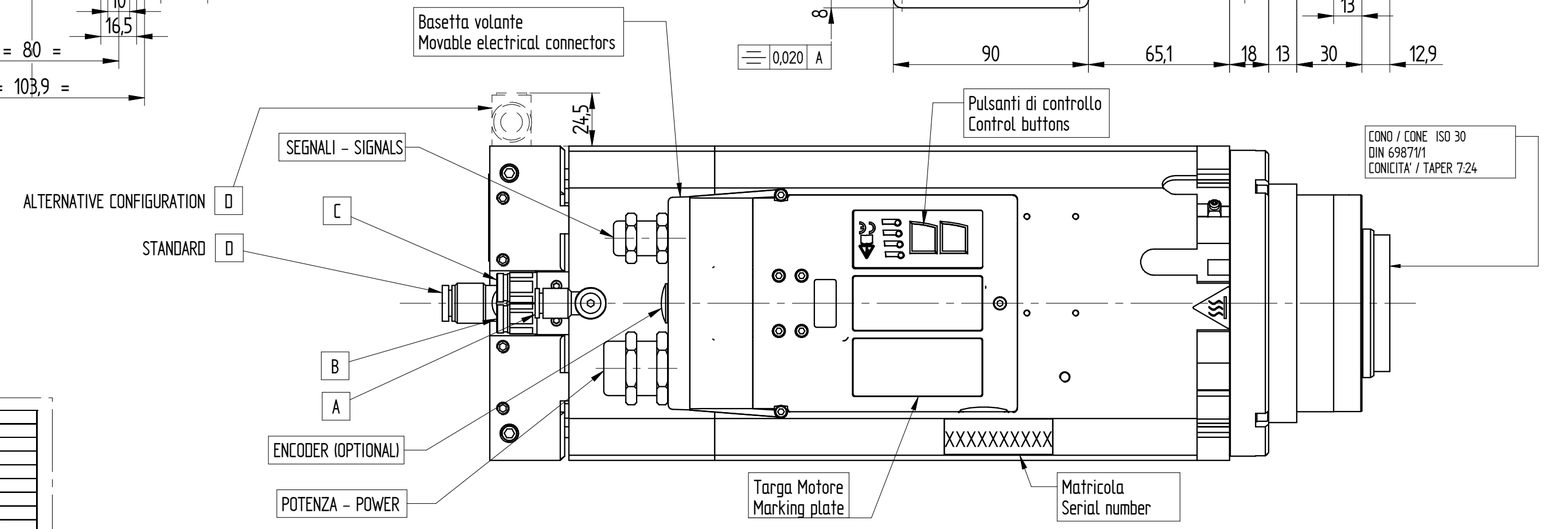

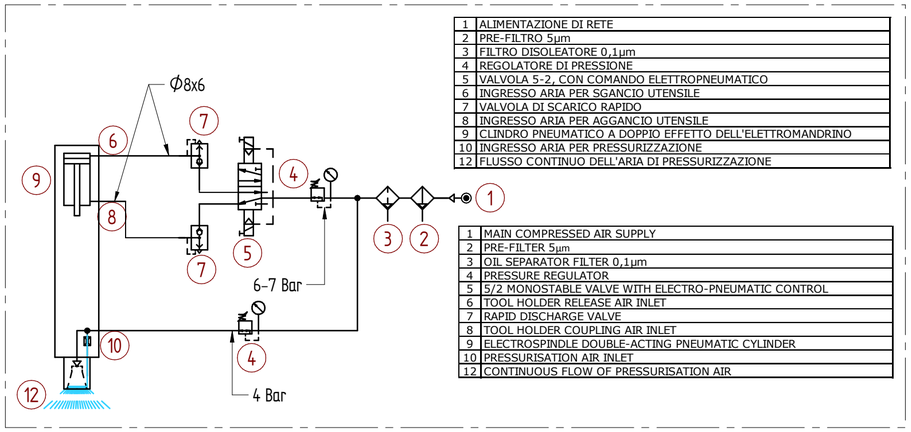

1	ALIMENTAZIONE DI RETE
2	PRE-FILTRO 5µm
3	FILTRO DISOLEATORE 0,1µm
4	REGOLATORE DI PRESSIONE
5	VALVOLA 5-2, CON COMANDO ELETTROPNEUMATICO
6	INGRESSO ARIA PER SGANCIO UTENSILE
7	VALVOLA DI SCARICO RAPIDO
8	INGRESSO ARIA PER AGGANCIO UTENSILE
9	CLINDRO PNEUMATICO A DOPPIO EFFETTO DELL'ELETTROMANDRINO
10	INGRESSO ARIA PER PRESSURIZZAZIONE
12	FLUSSO CONTINUO DELL'ARIA DI PRESSURIZZAZIONE

1	MAIN COMPRESSED AIR SUPPLY
2	PRE-FILTER 5µm
3	OIL SEPARATOR FILTER 0,1µm
4	PRESSURE REGULATOR
5	5/2 MONOSTABLE VALVE WITH ELECTRO-PNEUMATIC CONTROL
6	TOOL HOLDER RELEASE AIR INLET
7	RAPID DISCHARGE VALVE
8	TOOL HOLDER COUPLING AIR INLET
9	ELECTROSPINDLE DOUBLE-ACTING PNEUMATIC CYLINDER
10	PRESSURISATION AIR INLET
12	CONTINUOUS FLOW OF PRESSURISATION AIR

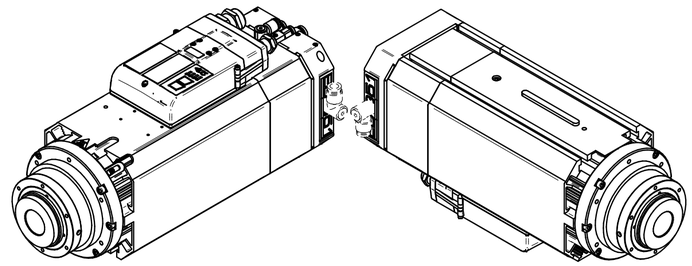

TABLE 1 / TABELLA 1

PNEUMATIC-HYDRAULIC CONNECTIONS / CONNESSIONI PNEUMATICHE-IDRAULICHE

POS.	DESCRIPTION	DESCRIZIONE	NOTE
A	TOOL LOCKING	BLOCCAGGIO UTENSILE	Ø8 - 6 BAR - V=270 cm^3
B	TOOL RELEASE	SBLOCCAGGIO UTENSILE	Ø8 - 7 BAR - V=270 cm^3
C	PRESSURIZATION	INGRESSO ARIA PRESSURIZZAZIONE	Ø8 - 4BAR
D	AIR COOLING INLET	INGRESSO ARIA RAFFREDDAMENTO	Ø10 - 5,5BAR min - Q=7000 Nl/h

TABLE 2 / TABELLA 2

SENSORS AND THEIR BEHAVIOR / SENSORI E LORO COMPORTAMENTO

SENSORS	/ SENSORI			
S5	PISTON BACK	PISTONE A RIPOSO		
S1+S4+S5	DRAWBAR POSITION: TOOL CORRECTLY CLAMPED	UTENSILE CORRETTAMENTE AGGANCIATO		
S2	DRAWBAR POSITION: TOOL UNCLAMPED	UTENSILE ESPULSO		
S3	STOPPED SHAFT	ALBERO FERMO		
POSITION	/ POSIZIONE		S1+S4+S5	S2
P1	TOOL UNCLAMPED	UTENSILE ESPULSO	0	1
P2	TOOL CLAMPED	UTENSILE AGGANCIATO	1	0
P3	CLAMPED WITHOUT TOOL OR TOO LONG / TOO SHORT TOOL CLAMPED	ASSENZA UTENSILE O UTENSILE TROPPO LUNGO/CORTO	0	0

ES951 A 0806 S — Lüftgekühlt / Air cooling

ASYNCHRONOUS 3-PHASE MOTOR — Ta: 20°C

V	380	380	380	Poles: 4
Hz	200	400	800	Cosφ = 0,8
rpm	6000	12000	24000	η = 0,8
kW	8,5 (10,2)	7 (8,4)	3.9(4.7)	IP 54
A	17 (20,4)	13 (15,6)	9(10.8)	INS.CL. F

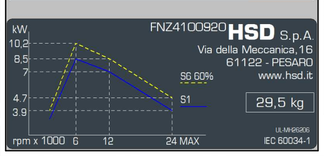

FNZ4100920 Rev.00 (SP.119.110.47)

Tensione nominale (*)	Nennspannung (*)	*Rated voltage (*)*	V	380		380		380	
Frequenza nominale	Nennfrequenz	*Rated frequency*	Hz	200		400		800	
Velocità nominale	Nominale Geschwindigkeit	*Rated speed*	rpm	6000		12000		24000	
Tipo di servizio	Betriebsart	*Duty type*		S1 cont	***S6 60%***	S1 cont	***S6 60%***	S1 cont	***S6 60%***
Potenza nominale	Nennleistung	*Rated power*	kW	8,5	***10,2***	7	***8,4***	3.9	***4.7***
Coppia nominale	Nenndrehmoment	*Rated torque*	Nm	13,5	***16,2***	5,5	***6,6***	1.5	***1.8***
Corrente nominale	Nennstrom	*Rated current*	A	17	***20,4***	13	***15,6***	9	***10.8***
Rendimento nominale η	Nennwirkungsgrad η	*Rated efficiency η*		0,8					
Fattore di potenza cos φ	Leistungsfaktor cos φ	*Power factor cos φ*		0,8					
Numero di poli	Polzahl	*Number of poles*		4					
Classe di isolamento	Isolierklasse	*Insulation class*		F					
Tipo di raffreddamento	Kühlungstyp	*Type of cooling*		*Elettroventola / Elektrolüfter / Cooling fan*					
Peso	Gewicht	*Weight*	kg	29,5 kg					

[(*) fornita da inverter] [(*) von Inverter geliefert] *[(*) from inverter]*

Controllare sempre il manuale di assemblaggio - Always check manual before use.

OSCILLAZIONI E VIBRAZIONI / OSCILLATIONS AND VIBRATIONS

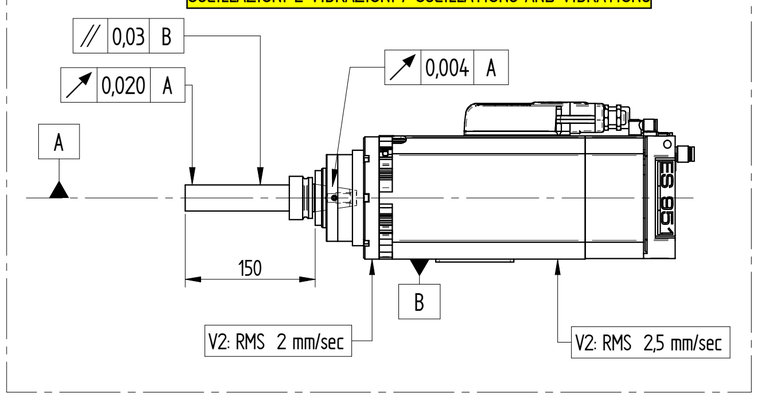

REV.	DESCRIZIONE REVISIONE / *REVISION DESCRIPTION*	DATA / *DATE*	FIRMA *SIGN*

	DISEGNATO / *DRAW BY*	CONTROLLATO / *CHECKED BY*	APPROVATO / *APROVED*
DATA *DATE*	14/07/2016	15/07/2016	
FIRMA *SIGN*	Mini A.	Bugari M.	

SCALA : *SCALE :* 1 : 2
PESO : *WEIGHT :* 29.5 kg
GREZZO DI : *RAW :*
SOSTITUISCE : *REPLACE :*
MATERIALE : *MATERIAL :*
TRATTAMENTO TERMICO : *HEAT TREATMENT :*
RIVESTIMENTO SUPERFICIALE : *SURFACE TREATMENT:*
CICLO DI VERNICIATURA : *PAINTING CYCLE :*
DENOMINAZIONE : *DESCRIPTION :* ES951CI3C0806SD

HSD DIVISION

A2

QUOTE SENZA INDICAZIONE DI TOLLERANZA
POSITIONS WITHOUT TOLERANCE INFORMATION
- LAVORAZIONI MECCANICHE : *MECHANICAL WORKINGS :* –
- SALDOCARPENTERIE : *WELDMENT:*
- GETTI : *MELT CASTING :*

REVISIONE *REVISION* 0

CODICE ARTICOLO *DRAW N°* 6161H1592

RIPRODUZIONE E/O DIFFUSIONE VIETATA
REPRODUCTION AND OR DISCLOSURE OF THE DRAWING IS FORBIDDEN